TEAC®

Lecteur de CD-RW CD-W58E

Manuel

Afin de nous permettre de régler sans problème les formalités de garantie, nous vous prions de noter ici le numéro de série du mécanisme d'entraînement. Dans un cas de garantie, nous vous prions d'envoyer la carte de garantie et une copie de la facture à la prochaine succursale de TEAC.

- Toutes les informations données dans ce manuel peuvent être modifiées à tout moment sans avis spécial.

- Copyright © 2000, TEAC Corporation Ltd. Tous droits réservés. Edition originale: Décembre 2000.
- Toute raison sociale et désignation de produit constitue une marque de fabrique du propriétaire respectif.

TABLE DES MATIÈRES

REMARQUE DESTINÉE A L'UTILISATEUR 54

REMARQUES DE SÉCURITÉ CONFORMÉMENT À LA NORME FCC, 15ÈME PARTIE 55

REMARQUES DE SÉCURITÉ POUR LES PRODUITS FONCTIONNANT AU RAYON LASER 56

1. ÉTENDUE DE LA FOURNITURE 58

2. CONFIGURATION REQUISE 59

3. CONSIGNES DE SÉCURITÉ CONCERNANT L'INSTALLATION ET LE FONCTIONNEMENT 60

4. ÉLÉMENTS DE COMMANDE 62
   4.1 Les éléments de commande en façade 62
   4.2 Les éléments de commande à l'arrière de l'appareil 64

5. BRANCHEMENT SUR UN PC 67
   5.1 Instructions de montage mécanique 67
   5.2 Installation et branchement 67

6. LE RACCORDEMENT A DES APPAREILS AUDIO 69

7. INSTALLATION DES PILOTES ET DU LOGICIEL D'ECRITURE 69
   7.1 Installation des pilotes sous Windows 95/98 69
   7.2 Installation des pilotes sous Windows NT 4.0 et OS/2 70
   7.3 Compatibilité ou interaction avec d'autres appareils IDE 70

8. SERVICE APRÈS-VENTE 70
   8.1 Période de garantie 70
   8.2 Service technique après-vente (Europe) 71

9. SPÉCIFICATIONS 72

GARANTIE 73

FRANÇAIS

REMARQUE DESTINÉE A L'UTILISATEUR

FRANÇAIS

Ce produit a été vérifié et réceptionné conformément aux prescriptions relatives aux appareils digitaux de la classe B, selon Part 15 des FCC Rules. Les prescriptions techniques correspondantes sont destinées à protéger contre des perturbations. Ce produit génère et travaille avec des fréquences dont les régimes sont relativement élevés et peut provoquer, s'il est installé ou utilisé de manière non adéquate, des interférences dans la réception de la radio et de la télévision. Si c'est le cas, vous pouvez prendre une ou plusieurs des mesures décrites ci-dessous:

(a) Orientez l'antenne différemment ou installez-la à un autre endroit
(b) Augmentez la distance entre l'appareil et le récepteur
(c) Connectez l'appareil à une autre prise afin qu'il ne soit pas raccordé au même circuit électrique que le récepteur.
(d) Veuillez prendre contact avec votre distributeur spécialisé ou un technicien expérimenté en appareils radio/téléviseurs.

IMPORTANT:
Des modifications ou compléments effectués sur ce produit et qui n'ont pas été autorisés expressément par TEAC Corporation peuvent entraîner l'expiration de l'autorisation d'exploitation.

Afin de garantir que l'appareil n'émet aucun rayonnement perturbateur interdit, utiliser des câbles d'interface suffisamment bien protégés contre le parasitage.

REMARQUES DE SÉCURITÉ CONFORMÉMENT À LA NORME FCC, 15ÈME PARTIE

Déclaration de conformité

Appareil :	CD-W58E
Nom du fabricant :	TEAC
Société responsable :	TEAC America, Inc
Adresse :	7733 Telegraph Road, Montebello Californie (USA)
Téléphone :	+1 213-726-0303

L'appareil susmentionné satisfait à toutes les exigences de la norme «FCC Rule Part 15».

Les deux conditions suivantes devront être remplies lors du fonctionnement :

(1) l'appareil ne doit émettre aucune interférence nuisible,

et

(2) l'appareil doit traiter les interférences de toutes sortes, en particulier celles qui peuvent conduire à un comportement de service non désiré.

FRANÇAIS

REMARQUES DE SÉCURITÉ POUR LES PRODUITS FONCTIONNANT AU RAYON LASER

Le CD-W58E a été développé et fabriqué selon les directives de la norme FDA «Title 21, CFR, chapitre 1, paragraphe J», en se basant sur la loi «Radiation Control for Health and Safety Act». Il a été classifié dans la catégorie des produits laser de classe 1, conformément à ces directives. Il n'émet pendant le fonctionnement aucune radiation invisible ou dangereuse, car toute la radiation laser invisible est dégagée uniquement à l'intérieur du boîtier de protection.

Important :
Les réglages et les interventions qui ne sont pas effectués selon les procédés expliqués dans ce manuel, peuvent entraîner l'exposition à la radiation laser dangereuse.

Important :
L'ouverture non professionnelle du boîtier de protection de l'appareil susmentionné peut nuire à la santé, à cause de la radiation laser agissante.

Données de l'unité optique

Type :	KRS-202A
Fabricant :	SONY CORPORATION
Données de puissance du laser :	inférieure à 0,1 mW (mode de reproduction) ainsi que 32 mW (mode de gravure), mesurée sur la lentille de l'objectif
Longueur d'onde :	777 nm à 787 nm

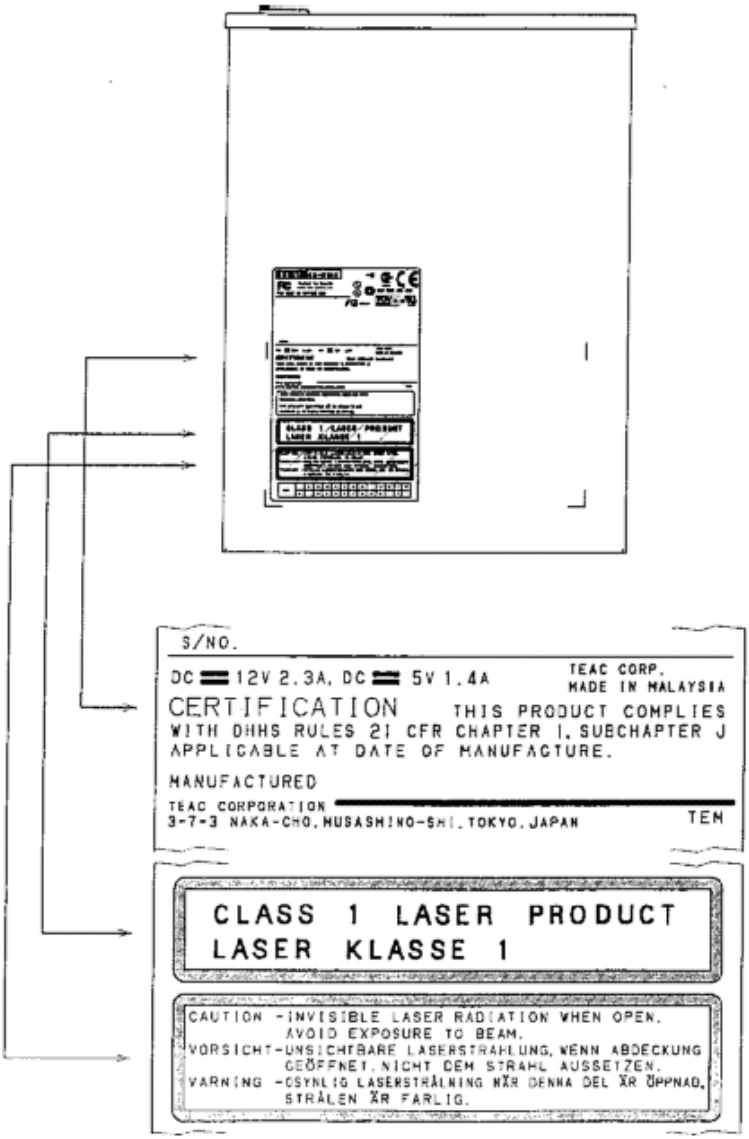

Remarques de sécurité sur votre appareil

1. ÉTENDUE DE LA FOURNITURE

Le TEAC CD-W58E est un graveur de CD regravables haute puissance à design moderne, à vitesse de lecture 32x. Il est capable de graver des données sur les CD gravables sous vitesse 1x, 2x, 4x et 8x ainsi que sur les CD regravables (4x compatible) sous vitesse 1x, 2x et 4x, ainsi que sur les CD regravables («High Speed») sous vitesse 4x et 8x.

Il est livré avec les composants décrits ci-dessous. Veuillez vérifier que tous les composants se trouvent dans la boîte.

① Lecteur CD-W58E CD-RW

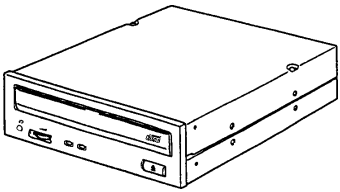

② Vis de fixation (M3x5)

③ Câble d'interface

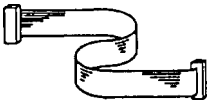

④ Câble audio

⑤ Manuel CD-W58E

⑥ Carte de garantie CD-W58E (voir dernière page)

Accessoires divers: voir l'impression marquée sur l'emballage.

Note :
La version du kit est mise en évidence par un « K » à la fin de la désignation du lecteur.

2. CONFIGURATION REQUISE

Le lecteur CD-RW de TEAC fonctionne sur presque toutes les plates-formes matérielles et logicielles courantes (Windows 3.1x et MS-DOS ne sont pas supportés). Pour obtenir la vitesse d'écriture maximale, il faut que l'environnement ait une puissance de calcul suffisante comme celle fournie, par exemple, par un PC Pentium compatible IBM d'une fréquence d'horloge minimale 90 MHz, de 16 Mo de RAM ou plus et disposant d'un disque dur avec un temps d'accès de 12 ms ou inférieur.

Important :

1. Pour pouvoir fonctionner, le lecteur CD-RW TEAC nécessite un contrôleur IDE(ATAPI). En principe, il est intégré à la carte système de votre PC. Les pilotes nécessaires au fonctionnement du lecteur CD-RW vous seront fournis par le fabricant de votre PC s'ils ne sont pas déjà installés dans votre système d'exploitation.

2. Pour que votre lecteur CD-RW fonctionne correctement, ne l'installez pas près d'une source de chaleur irradiante, à proximité de disques durs par exemple.

Choix des supports CD-R/CD-RW adaptés à votre lecteur CD-RW
Vous obtiendrez les meilleurs résultats et la meilleure performance si vous utilisez des supports inscriptibles CD-R/CD-RW de TEAC. Votre revendeur se fera un plaisir de vous indiquer où vous les procurer. Vous trouverez une liste actuelle des supports soutenus sous l'adresse www.teac.de/support dans la rubrique «Medias».

3. CONSIGNES DE SÉCURITÉ CONCERNANT L'INSTALLATION ET LE FONCTIONNEMENT

FRANÇAIS

Installation
Evitez les lieux d'installation avec

- taux d'humidité élevés
- températures très élevées
- fortes variations de température
- grande quantité de poussière
- vibrations et
- rayonnement direct du soleil

Fonctionnement
Utilisez l'appareil uniquement dans les conditions définies par le présent manuel. Si votre lecteur CD-RW ne fonctionne pas correctement, adressez-vous à votre revendeur ou à la succursale TEAC la plus proche.

Recommandations importantes concernant le fonctionnement de votre lecteur CD-RW
Pour exploiter au maximum les performances du lecteur CD-RW, vous devez suivre les procédures décrites dans ce manuel. Les mesures ci-dessous garantissent une qualité d'écriture optimale :

(a) Manipulez votre support CD-RW avec précaution et suivez impérativement les consignes du fabricant concerné.

(b) Evitez absolument l'encrassement du support et du tiroir CD.
- – Vérifiez que le CD-RW n'est pas sale ni rayé, qu'il est exempt de traces de doigts.
- – Vérifiez que le tiroir CD du lecteur est propre. S'il ne l'est pas, il faut le nettoyer.
- – Si le CD-RW est sale, il est impératif de le nettoyer conformément aux recommandations du fabricant concerné. La surface des CD-RW est très sensible, elle s'abîme très facilement

(c) Evitez les vibrations et les chocs violents.
Evitez d'exposer le lecteur CD-RW à des vibrations ou à des chocs violents pendant l'écriture. Les enregistrements pourraient être endommagés. De plus, cela peut provoquer les dommages suivants :
- Le CD-RW devient inutilisable s'il y a un défaut à l'enregistrement, il ne peut plus être lu.
- Si une session d'écriture ne se passe pas bien, vous ne pourrez plus rien enregistrer.

(d) Conservation des données
Si un support est défectueux ou si un lecteur ne fonctionne plus correctement, la session d'écriture peut se terminer anormalement. Dans ce cas, procédez de la manière suivante :
- Vérifiez l'utilisablité de l'enregistrement en repassant l'enregistrement que vous venez d'effectuer.
- Protégez par ailleurs le fichier source que vous venez d'enregistrer jusqu'à ce que la qualité d'enregistrement soit bonne.
- Ne réparez en aucun cas le lecteur et n'essayez pas de remplacer des pièces si vous ne pouvez pas respecter les consignes définies à cet effet.

Entretien et nettoyage de votre lecteur CD-RW TEAC
Les lecteurs CD-RW TEAC ne nécessitent aucun entretien ou nettoyage s'ils sont utilisés dans des conditions normales. En principe, des dysfonctionnements surviennent uniquement si les CD utilisés sont sales ou endommagés.

Important :
N'utilisez pas de CD de nettoyage qui enlèvent les impuretés à l'aide d'une petite brosse. N'essayez pas de nettoyer l'intérieur à l'air comprimé. N'utilisez pas d'agent de nettoyage pour lentilles qui requièrent un liquide de nettoyage. Cela peut produire à chaque fois des endommagements de votre lecteur de CD-RW TEAC.

4. ÉLÉMENTS DE COMMANDE

4.1 Les éléments de commande en façade

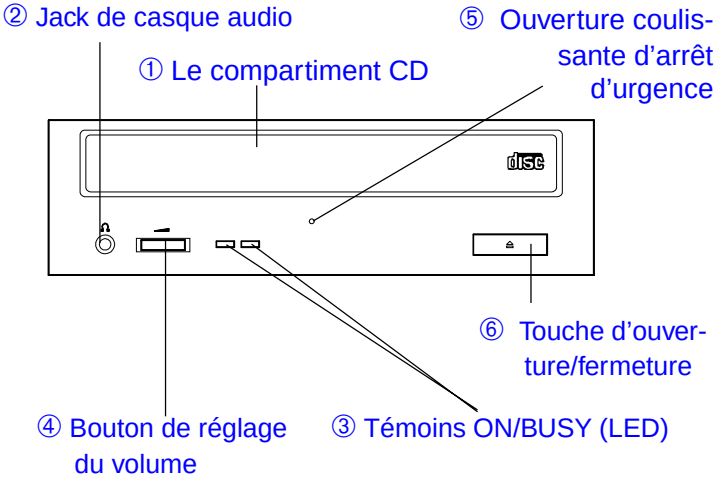

① Le compartiment CD
Les CD doivent être placés dans le compartiment face imprimée vers le haut.

Remarque importante:
Nous vous prions de veiller à ce que le CD soit introduit de telle manière qu'il soit maintenu par les tenons de maintien se trouvant au côté arrière du tiroir du CD et par l'éclisse de maintien élastique se trouvant au côté avant du tiroir. Ceci est très important notamment pour l'utilisation dans des positions d'encastrement verticales, parce que cela permet d'éviter que le CD ne tombe hors de l'appareil.
Lorsqu'un CD de 8 cm de diamètre est utilisé en position horizontale, il devra être disposé dans l'excavation prévue à cet effet. L'utilisation de CD de 8 cm en position verticale n'est pas possible.

② Jack de casque audio (ø 3.5mm)
Possibilité de raccorder un casque audio stéréo ou des enceintes

FRANÇAIS

externes. La prise est prévue pour recevoir une fiche jack stéréo de 3,5 mm de diamètre.

③ Témoins ON/BUSY (LED)
Ce voyant s'allume pendant la recherche, le défilement, la lecture et l'écriture de données. Les LED d'état indiquent les états de fonctionnement décrits dans le tableau suivant :

Etat de fonctionnement	LED gauche	LED droite
Support non déclaré au système	La LED est éteinte	La LED clignote en vert (Intervalle 0,25 s)
Le tiroir sort	La LED est éteinte	La LED clignote en vert (Intervalle 0,25 s)
Pendant l'écriture	La LED clignote en vert (Intervalle 1,5 s)	La LED est éteinte
En mode audio-play	La LED est éteinte	La LED clignote en vert (Intervalle 1,5 s)
Pendant la recherche et le transfert des données	La LED est éteinte	La LED est allumée en vert
Lors du démarrage	La LED est éteinte	La LED clignote en vert (Intervalle 0,5 s)
Erreur d'autodiagnostic/ erreur de démarrage	La LED est éteinte	La LED clignote en vert (Intervalle 0,25 s)

④ Bouton de réglage du volume
Sert à régler le volume sur le jack du casque lors de la restitution audio.

⑤ Ouverture coulissante d'arrêt d'urgence
Le bouton d'éjection ne fonctionne pas lorsque l'appareil est hors tension. Pour ouvrir le tiroir, utiliser un outil cylindrique de faible épaisseur (diamètre inférieur à 1,2 mm). Il est recommandé d'utiliser cette solution uniquement lorsque l'appareil est hors tension et que le voyant ON/BUSY est éteint !

⑥ La touche d'ouverture/fermeture
La touche d'ouverture/fermeture permet d'ouvrir et de fermer le compartiment à CD.

4.2 Les éléments de commande à l'arrière de l'appareil

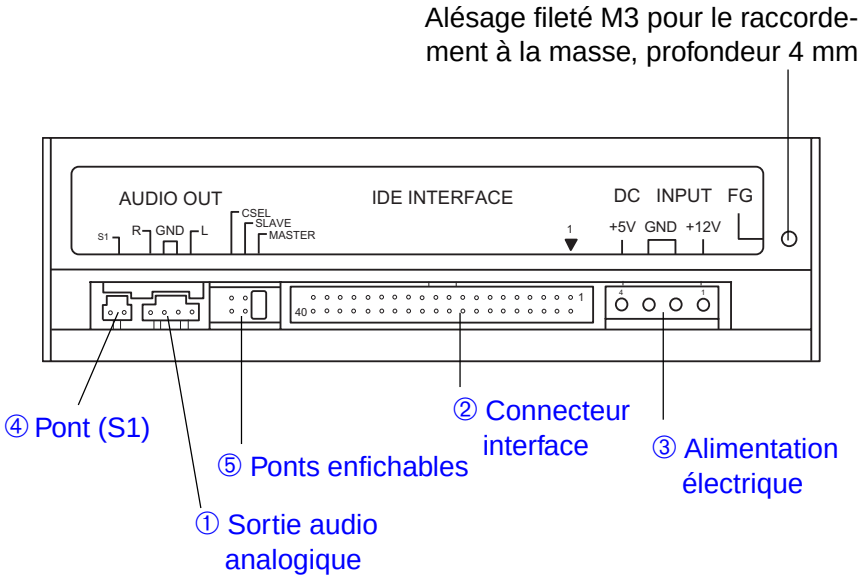

① Sortie audio analogique
Sur cette prise, vous obtenez un signal audio stéréo.
Si vous utilisez des enceintes externes, reliez ce connecteur à l'entrée de votre carte sonore ou de votre carte d'interface à l'aide d'un câble audio adéquat.

Remarque:
Utilisez les connecteurs à fiches suivants: Molex 53103-0450 ou similaires.

Broche de raccordement no.	Signal audio
1	signal canal gauche
2	masse
3	masse
4	signal canal droit

② Connecteur interface
Branchez le lecteur CD-RW TEAC CD-W58E sur le contrôleur à l'aide d'une nappe à 40 broches. Comme connecteur du côté du câble, on peut utiliser un 5320-40AGS1 de Molex ou un connecteur équivalent.

③ Alimentation électrique
Fiches pour les tensions d'alimentation +5V et +12V:
Boîtier de connecteur à fiches (du côté du câble): 8981-4P Molex
Broches de sortie (du côté du câble): 8980-3L Molex

Consommation énergétique :

	12 V	5 V
Standby (Veille)	10 mA	300 mA
Read (Lecture)	1,0 A	1,4 A
Start (Démarrage)	1,7 A	1,2 A
Seek (Recherche)	2,3 A	1,4 A
Write (Ecriture)	500 mA	900 mA

Affectation du connecteur pour l'alimentation en courant

Numéro de broche	Tension
1	+12 V
2	0 V
3	0 V
4	+5 V

④ Pont (S1)
Le pont de connexion S1 est réservé en usine et ne doit en aucun cas être activé.

FRANÇAIS

⑤ Les ponts CSEL Bypass (S2), Slave (S3), Master (S4)
Les ponts enfichables sont placés à l'usine conformément à la représentation qui suit :

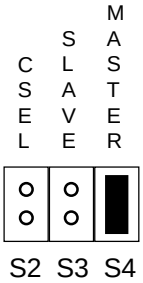

Le lecteur de CD-RW CD-W58E peut fonctionner en mode mono (Single), maître (Master) ou esclave (Slave). Lorsque S2 n'est pas activé, le mode de fonctionnement est déterminé par S3 et S4 indépendamment de CSEL. Le signal CSEL est exploité lorsque S2 est actif. Les modes maître/esclave sont alors déterminés par CSEL indépendamment de S3 et S4.

Important :
Avant la mise en place des ponts enfichables, le TEAC CD-W58E doit impérativement être arrêté.

S2	S3	S4	Remarques
X	–	–	**CSEL.** L'allocation du lecteur maître et du lecteur esclave se fait à l'aide du CSEL.
–	X	–	**Esclave**
–	–	X	**Maître**

Remarque: X: Pont enfichable en place
–: Pont enfichable ouvert

5. BRANCHEMENT SUR UN PC

5.1 Instructions de montage mécanique

Trois directions d'encastrement sont possibles : L'encastrement horizontal avec la touche d'extraction du côté droit ainsi que l'encastrement vertical dans les deux directions possibles. La position d'encastrement ne devra pas s'écarter de plus de 10 degrés par rapport à l'horizontale ou la verticale.

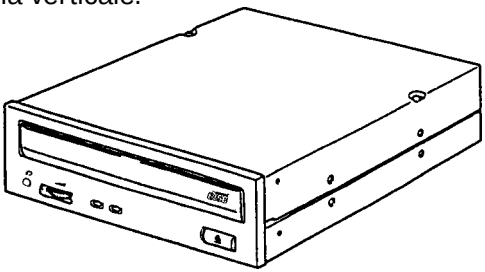

Remarque :
Pour le montage, veuillez s'il vous plaît utiliser les trous filetés situés sur les côtés, ou le cas échéant, ceux situés dans la partie inférieure.

5.2 Installation et branchement

(1) Débranchez votre ordinateur, enlevez la protection d'un logement libre 13,3cm/5,25" et vissez le lecteur CD-RW TEAC CD-W58E à l'intérieur.

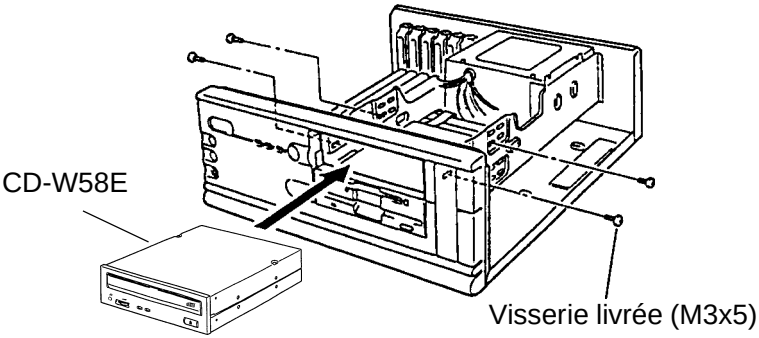

FRANÇAIS

Si des rails de montage s'avèrent nécessaires, adressez-vous à votre revendeur ou au fabricant de votre ordinateur.

Nota :
Veuillez utiliser les vis fournies. Si vous utilisez des vis plus longues, vous risquez d'abîmer votre lecteur CD-RW TEAC CD-W58E. Veillez à installer correctement les cavaliers du maître et de l'esclave.

FRANÇAIS

(2) Branchez le câble d'alimentation, le câble d'interface de la carte IDE et le câble audio sur votre lecteur CD-RW TEAC CD-W58E.

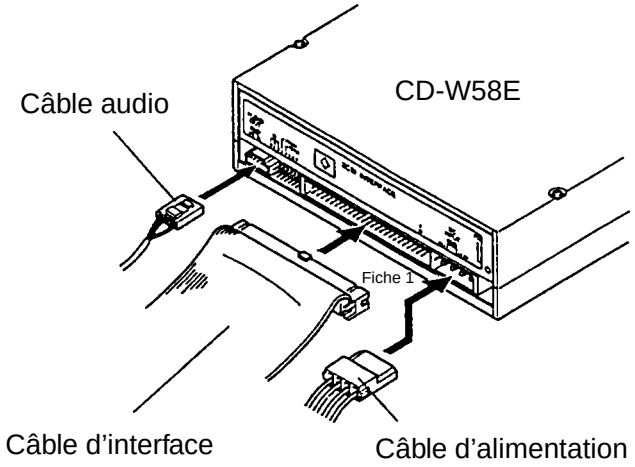

Remarque :
Assurez-vous toutefois que la position de la fiche 1 des câbles correspond toujours avec celle des connecteurs.

6. LE RACCORDEMENT A DES APPAREILS AUDIO

Le TEAC CD-W58E émet le signal audio LINE OUT par la prise casque. En alternative, d'autres appareils audio peuvent également être raccordés à l'aide du connecteur audio se trouvant sur le dos.

7. INSTALLATION DES PILOTES ET DU LOGICIEL D'ECRITURE

Avant d'installer les pilotes et le logiciel d'écriture, il faut avoir installé la totalité du matériel décrit ci-dessus. Côté logiciel, le lecteur CD-RW TEAC CD-W58E s'installe tout d'abord en lecture simple, comme un lecteur de CD-ROM traditionnel. Lorsque la fonction lecture est disponible, la prochaine étape consiste à configurer la fonction écriture à l'aide du programme à partir du logiciel d'écriture du CD. Vous trouverez des informations détaillées à ce sujet dans le manuel accompagnant votre logiciel d'écriture.

7.1 Installation des pilotes sous Windows 95/98

Conformément aux conventions Plug And Play, le lecteur CD-RW est reconnu comme un lecteur CD-ROM traditionnel à l'ouverture. Pour cela, il faut l'installer au préalable correctement. Windows 95/98 installe les pilotes automatiquement après la mise sous tension de l'ordinateur.

Important :
Aucun pilote supplémentaire n'est nécessaire pour Windows 95/98.

7.2 Installation des pilotes sous Windows NT 4.0 et OS/2

Une fois le matériel installé, la fonction lecture du lecteur CD-RW TEAC CD-W58E CD-RW est assurée à l'aide des pilotes IDE/ATAPI standards fournis avec le système d'exploitation. Les pilotes sont activés à l'aide de la commande système. Vous trouverez des informations détaillées à ce sujet dans le manuel de votre système d'exploitation.

FRANÇAIS

7.3 Compatibilité ou interaction avec d'autres appareils IDE

En cas de problèmes lorsque d'autres lecteurs sont raccordés sur le même port IDE (en particulier IDE-Changer, Phase Change Drive, IOMEGA et autres), vous devez brancher le CD-W58E seul, en tant que maître.

8. SERVICE APRÈS-VENTE

Si le CD-W58E ne travaille pas parfaitement sous les conditions décrites dans ce manuel, veuillez en parler au détaillant spécialisé auprès duquel vous avez acheté l'appareil ou vous adresser à l'agence de vente la plus proche de votre domicile.

8.1 Période de garantie

La garantie est d'un an à compter de la date d'achat. Tous les vices de conception et/ou de fabrication de l'appareil sont réparés gratuitement durant cette période. Consultez la carte de garantie pour plus de précisions sur les conditions de garantie.

8.2 Service technique après-vente (Europe)

TEAC Deutschland GmbH, DSPD (Allemagne)
Service technique après-vente Tél: +49 (0) 180 5 999588 (DM 0,24/min)

Lundi - Vendredi de 8:00 – 20:00 heures
Samedi de 10:00 – 16:00 heures

Service technique après-vente Fax: +49 (0) 611 7158 666
Online RMA: http://www.teac.de/RMA
Internet: http://www.teac.de/support

TEAC UK LIMITED, DSPD (Grande-Bretagne)
Service technique après-vente communication gratuite: 08000853704 (seulement en Grande-Bretagne)

Lundi - Vendredi de 8:00 – 20:00 heures
Samedi de 10:00 – 16:00 heures

Service technique après-vente Fax: +49 (0) 611 7158 666
Online RMA: http://www.teac.de/RMA
Internet: http://www.teac.de/support

TEAC FRANCE S.A. (France)
Service technique après-vente Tél: +33 (0) 1 55 59 01 55

Lundi - Vendredi de 9:00 – 16:00 heures

Service technique après-vente Fax: +33 (0) 1 55 59 01 56
Online RMA: http://www.teac.de/RMA
Internet: http://www.teac.de/support
Contact par E-Mail: Support@teac.fr

TEAC Service Centre Poland (Pologne)
Ul. Osiedlowa 31
68-114 Tomaszowo
Service technique après-vente Tél: +48 (0) 68 3606300

Lundi - Vendredi de 9:00 – 16:00 heures

Service technique après-vente Fax: +48 (0) 68 3606309
Online RMA: http://www.teac.de/RMA
Internet: http://www.teac.de/support
Contact par E-Mail: support_pl@ja.teac.de

9. SPÉCIFICATIONS

FRANÇAIS

1.	CD	
	CD utilisables	CD-ROM Mode-1/650 Mo /700 Mo (32 X CAV) CD-DA/74 min/79 min (20 X CAV (DAE)) CD-ROM XA Mode-2 (Form-1)/650 Mo/700 Mo (32 X CAV) CD-ROM XA Mode-2 (Form-2)/738 Mo /795 Mo (20 X CAV) CD-RW (8 X CLV) Photo-CD (Multisession), CD-I, vidéo CD, CD PLUS
	CD inscriptibles	CD-R /CD-RW 12 cm Vous obtiendrez les meilleurs résultats et la meilleure performance avec des CD-R/CD-RW inscriptibles TEAC. Votre revendeur vous indiquera où vous les procurer. Vous trouverez une liste actuelle des supports soutenus sous l'adresse www.teac.de/support dans la rubrique «Medias».
	Diamètre des CD	12 cm, 8 cm
	Méthode d'enregistrement	Disk at once, Track at once, Session at once, Packet write
	Vitesse (32 X CAV)	env. 6.850 t/min.
2.	Performances	
	Taux de transfert des données (transfert asynchrone)	Accès permanent : 4,8 Mo/s max. (pistes extérieures) 3,7 Mo/s (taux moyen) Programme I/O: 16,6 Mo/s max. (Standard: PIO Mode-4) Burst DMA: 16,6 Mo/s max. (Standard: MW DMA Mode-2)
	Temps d'accès	80 ms typ. (accès pseudo-aléatoire) conforme au standard TEAC
	Temps de démarrage à partir de la mise sous tension	11 s ou moins (moyenne) (à l'exception des CD photo multisession), conforme au standard TEAC
	Capacité de bufférisation des données	2 Mo
3.	Taux d'erreurs en lecture	Bloc/10^{12} bits (Mode-1 et Mode-2, Form-1) Bloc/10^{9} bits (Mode-2 Form-2 et CD-DA)
4.	Face avant	
	Touche	Ouverture/fermeture automatique du compartiment
	Voyants (LED)	Vert (LED gauche), vert (LED droite)
	Sortie casque	Jack (ø 3,5 mm) 0,65±0,3V 32 Ohm
	Son	Bouton de réglage de volume
5.	Panneau arrière	
	Alimentation électrique	+5V, +12V
	Connecteur d'interface	IDE (ATAPI)
	Sortie audio	Line out 0,78±0,3V 47 kOhm
	Contact réglé	Configuration par le biais de ponts enfichables (Master)
6.	Conditions d'utilisation	
	Service	Température 5 à 45 °C, lumidité 20 à 80 % (sans condensation)
	Stockage	Température -30 à 60 °C, lumidité 10 à 80 % (sans condensation)
7.	Dimensions/Poids	
	Dimensions (l x h x p)	146 x 42 x 192 mm
	Poids	1.200 g
8.	Normes de sécurité	UL, CSA, TÜV, CE
9.	Sûreté (MTBF)	100.000 POH

GARANTIE

Modèle	No. de série
CD-W58E	

Nom du propriétaire _____

Adresse _____

Nom du commerçant _____ Date de l'achat _____

Adresse du commerçant _____

Durée de la garantie

La TEAC Corporation, dénommée ci-après TEAC, accorde au premier acheteur un (1) an de garantie pour ce produit à compter de la date de l'achat pour tout défaut de matériel et de fabrication. Conformément aux conditions mentionnées dans ce qui suit, le produit TEAC concerné sera réparé par les centres de S.A.V. TEAC autorisés, les commerces de détail spécialisés autorisés ou les centres de S.A.V des commerces de détail spécialisés, à savoir sans facturation des coûts de matériaux et de travail. Le centre de S.A.V. décidera de la question de savoir si l'appareil sera remplacé en tant qu'ensemble ou si seules les parties défectueuses seront remplacées. Les sociétés filiales TEAC, les centres de S.A.V. TEAC autorisés et les centres de S.A.V des commerces de détail spécialisés se chargeront des prestations de garantie dans les autres Etats de la CE et dans les Etats membres de l'A.E.L.E., dans le cadre des clauses définies dans cette garantie

Limite de la garantie

Dans la mesure où ceci n'est pas exclu dans ce qui suit, la garantie englobera toutes les défectuosités de matériels et de fabrication éventuelles. Ce qui suit sera exclu expressément de l'étendue de la garantie:

1. Dégâts subis par le boîtier.
2. Appareils qui ont été transformés ou dont les numéros de série ont été falsifiés, modifiés ou supprimés.
3. Les dégâts ou les défauts de fonctionnement dus aux points suivants:
   (a) Force majeur, utilisation erronée et/ou non adéquate,

FRANÇAIS

(b) Utilisation qui ne correspond pas aux manières de procéder décrites dans le manuel.
(c) Dommages de tout genre survenus pendant le transport. L'entrepreneur de transport assumera la responsabilité des dommages survenus pendant le transport (tous les risques explicites et implicites liés au transport ne constituent pas de partie intégrante de la responsabilité de TEAC).
(d) Des réparations exécutées de façon non conforme aux règles de l'art ou des essais de réparation entrepris par des personnes et / ou des entreprises non autorisées par TEAC.
(e) Tous les dommages qui ne pourront pas être considérés directement comme étant une défectuosité du produit, notamment des dommages qui ont été occasionnés par un usage non conforme aux règles de l'art par l'utilisateur, tels que, par exemple, une arrivée d'air de refroidissement insuffisante.
(f) Dommages survenus à la suite d'une utilisation non conforme aux règles de l'art du logiciel.
(g) Inspections régulières.
(h) Maintenance ou réparation de pièces à la suite d'une usure normale provenant de exploitation.
(i) Adaptation à des exigences techniques différentes sur le plan national ou exigences revêtant une grande importance au niveau de la sécurité, lorsque le produit n'est pas utilisé dans le pays pour lequel il a été conçu et fabriqué initialement.

Qui a droit à la garantie
Les droits à la garantie peuvent être revendiqués uniquement par le premier acheteur du produit.

Quels frais sont-ils pris en charge
TEAC prend en charge les frais de réparation couvrant les heures de travail et le matériel, qui sont définis dans le cadre des présentes dispositions de garantie. Dans le paragraphe ci-dessous, on traite des frais de transport et de l'assurance de transport.

Déroulement de la garantie
1. Si votre appareil a besoin d'une prestation de service au cours du temps de garantie, veuillez vous adresser à votre détaillant spécialisé autorisé pour ce produit. Pour le cas où vous ne trouveriez

pas de commerce spécialisé dans votre proximité, nous vous prions de contacter la succursale TEAC.

2. Votre détaillant spécialisé vous indique le nom et l'adresse du point de service autorisé le plus proche.
   Nous vous prions d'envoyer le produit ou les pièces supposées être défectueuses (franco de tous frais et des coûts d'assurance) au centre de S.A.V. Nous vous prions de joindre une copie de la pièce justificatives de l'achat et de remplir entièrement la carte de garantie (en précisant le numéro de série de l'appareil). La société TEAC se réserve le droit de refuser le versement des prestations de garantie au cas où la carte de garantie et la pièce justificative ne seraient pas présentées dans le sens des présentes clauses.
   Si les réparations nécessaires sont couvertes par les dispositions de la garantie et si le produit a été envoyé au point de service le plus proche, les frais de réexpédition et d'assurance seront affranchis.
   Nous vous prions de vous abstenir d'envoyer l'appareil directement à la société TEAC (voir le formulaire de réexpédition) sans notre approbation expresse.

Limitations de la prestation de garantie et exclusion de renvendications implicites

Dans le mesure où ceci ne se trouvera pas en contradiction avec le droit national en vigueur, les renvendications suivantes seront exclues:

1. La société TEAC limitera son obligation de versement de prestations au titre de la garantie exclusivement à la réparation ou au remplacement, au libre choix de la société TEAC ainsi que des centres de S.A.V, des commerces de détail spécialisés autorisés et des centres de S.A.V. autorisés de ceux-ci. Toutes autres revendications seront exclues dans leur totalité. La société TEAC n'assumera aucune responsabilité pour des dommages survenus sur d'autres objets de nature réelle ou virtuelle, notamment sur le logiciel et / ou aux stocks de données, qui ont été occasionnés par des défectuosités survenues dans des produits TEAC. En outre seront expressément exlues toutes les renvendications au titre de défauts dans l'utilisabilité, du manque à gagner sur le plan du chiffre d'affaires ainsi que toutes les autres responsabilités implicites et explicites.

2. Toutes les revendications implicites au titre de la garantie, y compris les revendications telles que la commercialisation et / ou l'utilisabilité pour un usage bien déterminé, mais sans limitation à celles-ci, se trouvent ainsi exclues explicitement.

Ces clauses de garantie ne touchent pas le droit de l'utilisateur fixé sur le plan national.

FRANÇAIS

TEAC Deutschland GmbH, DSPD:
Bahnstraße 12, 65205 Wiesbaden-Erbenheim, Allemagne
Tél: +49 (0) 611 71580 Fax: +49 (0) 611 7158392
Internet: www.teac.de

TEAC UK LIMITED DATA STORAGE PRODUCTS DIVISION:
5 Marlin House, Marlin Meadow, Croxely Business Park,
Watford, Hertfordshire, WD18 8TE, Grande-Bretagne
Tél: +44 (1) 923 225235 Fax: +44 (1) 0923 236290

TEAC FRANCE S.A.
17 rue Alexis de Tocqueville, CE 005,
92182 ANTONY CEDEX, France
Tél:+33 (0) 142370102 Fax: +33 (0) 142376545

GARANTIE

Modell	Seriennummer
CD-W58E	

Name des Eigentümers _____

Adresse _____

Name des Händlers _____ Kaufdatum _____

Adresse des Händlers _____

Dauer der Gewährleistung
TEAC Corporation, nachfolgend TEAC genannt, gewährt dem Erstkäufer für dieses Produkt ab dem Datum des Kaufs ein (1) Jahr Garantie bezüglich jedes etwaigen Defekts an Material und Herstellung. Gemäß der nachstehenden Bedingungen wird das betreffende TEAC Produkt von den autorisierten TEAC Servicestellen, den autorisierten Facheinzelhändlern oder den autorisierten Servicestellen der Facheinzelhändler ohne Berechnung von Material- und Arbeitskosten repariert. Die Servicestelle entscheidet, ob das Gerät als ganzes oder nur die defekten Teile ausgetauscht werden. Die TEAC Tochtergesellschaften, die autorisierten TEAC Servicestellen und die autorisierten Servicestellen der Facheinzelhändler übernehmen die Garantieleistung in den anderen EG- und EFTA-Mitgliedsstaaten im Rahmen der in dieser Garantie definierten Bestimmungen.

Gewährleistungsumfang
Soweit dies nachfolgend nicht ausgeschlossen wird, umfaßt die Gewährleistung alle etwaigen Defekte an Material und Herstellung. Folgendes ist aus dem Gewährleistungsumfang ausdrücklich ausgeschlossen:

1. Schäden am Gehäuse.
2. Geräte, die verändert wurden oder deren Seriennummern verfälscht, verändert oder entfernt wurden.
3. Schäden oder Fehlfunktionen, die auf folgendes zurückzuführen sind:
   (a) Höhere Gewalt, fehlerhafter und/oder nicht bestimmungsgemäßer Gebrauch,
   (b) Gebrauch, der nicht den im Handbuch angegebenen Verfahrensweisen entspricht,
   (c) Transportschäden jedweder Art. Für Transportschäden haftet das Frachtunternehmen. (Alle mit dem Transport verbundenen expliziten und impliziten Risiken sind nicht Bestandteil der Haftung von TEAC.)
   (d) unsachgemäß ausgeführte Reparaturen oder Reparaturversuche durch nicht von TEAC autorisierte Personen und/oder Unternehmen,
   (e) alle Schäden, die nicht unmittelbar als Produktdefekt anzusehen sind, insbesondere Schäden, die durch unsachgemäßen Gebrauch seitens des Anwenders wie beispielsweise unzureichende Kühlluftzufuhr entstanden sind,
   (f) Schäden durch unsachgemäßes Anwenden der Software,
   (g) regelmäßige Inspektionen,
   (h) Wartung bzw. Reparatur von Teilen infolge normalen, betriebsbedingtem Verschleiß,
   (i) Anpassung an national unterschiedliche technische oder sicherheitsrelevante Anforderungen, wenn das Produkt nicht in dem Land eingesetzt wird, für das es ursprünglich konzipiert und hergestellt worden ist.

Wer kann die Gewährleistung in Anspruch nehmen
Gewährleistungsansprüche können ausschließlich vom Ersterwerber des Produkts in Anspruch genommen werden.

Welche Kosten werden übernommen
TEAC übernimmt die Kosten für die im Rahmen einer Garantiereparatur anfallende Arbeitszeit und die Materialien, die im Rahmen dieser Gewährleistungsbestimmungen definiert sind. Frachtkosten und Versandversicherung werden im folgenden Abschnitt diskutiert.

Gewährleistungsabwicklung

1. Falls Ihr Gerät innerhalb der Garantiezeit Service benötigt, wenden Sie sich bitte an Ihren für dieses Produkt autorisierten Fachhändler. Falls Sie in Ihrer Nähe keinen Fachhändler finden, nehmen Sie bitte mit der TEAC Niederlassung Kontakt auf.
2. Ihr Fachhändler teilt Ihnen Namen und Adresse der nächstgelegenen autorisierten Servicestation mit.
   Schicken Sie das Produkt oder die als defekt vermuteten Teile spesenfrei (Fracht- und Versicherungskosten müssen von Ihnen bezahlt werden) an die Servicestation. Fügen Sie bitte eine Kopie des Kaufbelegs bei und füllen Sie die Garantiekarte vollständig aus (mit Angabe der Seriennummer des Geräts). TEAC behält sich vor, Garantieleistungen abzulehnen, falls Garantiekarte und Kaufnachweis nicht im Sinne der vorliegenden Bestimmungen vorgelegt werden. Falls die erforderlichen Reparaturen von den Gewährleistungsbestimmungen abgedeckt sind und das Produkt zur nächstgelegenen Servicestation geschickt wurde, werden die Kosten für Rückfracht und Versicherung freigemacht. **Bitte schicken Sie das Gerät nicht ohne unsere ausdrückliche Zustimmung direkt an TEAC (siehe auch Rücksendeformular).**

Einschränkungen der Gewährleistung und Ausschluß implizierter Ansprüche
Soweit dies nicht dem jeweils gültigen national anwendbaren Recht widerspricht, sind folgende Ansprüche ausgeschlossen:

1. TEAC begrenzt seine Leistungspflicht aus der Gewährleistung ausschließlich auf Reparatur oder Ersatz nach freier Wahl von TEAC sowie der autorisierten Servicestellen, der autorisierten Facheinzelhändler und deren autorisierten Servicestellen. Weitergehende Ansprüche sind in vollem Umfang ausgeschlossen. TEAC übernimmt keine Haftung für Schäden an anderen Gegenständen realer oder virtueller Natur, insbesondere an Software und/oder Datenbeständen, die durch Defekte in TEAC Produkten verursacht wurden. Weiterhin sind alle Ansprüche aus Mangel an Benutzbarkeit, entgangenem Umsatz und/oder Gewinn sowie alle anderen impliziten und expliziten Haftungen ausdrücklich ausgeschlossen.
2. Alle impliziten Gewährleistungsansprüche und Vorbehalte, einschließlich solcher, aber nicht beschränkt auf diese, wie die Vermarktbarkeit und/oder die Gebrauchsfähigkeit für einen bestimmten Zweck, werden hiermit explizit ausgeschlossen.

Diese Garantiebestimmungen berühren das national festgelegte Verbraucherrecht nicht.

TEAC Deutschland GmbH
DSPD
Bahnstraße 12

65205 Wiesbaden-Erbenheim

Germany

TEAC Deutschland GmbH, DSPD:
Bahnstraße 12, 65205 Wiesbaden-Erbenheim, Germany
Tel: +49 (0) 611 71580 Fax: +49 (0) 611 7158392
Internet: www.teac.de

TEAC UK LIMITED DATA STORAGE PRODUCTS DIVISION:
5 Marlin House, Marlin Meadow, Croxely Business Park,
Watford, Hertfordshire, WD18 8TE, U. K.
Tel: +44 (1) 923 225235 Fax: +44 (1) 923 236290

TEAC FRANCE S.A.
17 rue Alexis de Tocqueville, CE 005, 92182 ANTONY CEDEX, France
Tel: +33 (0) 142370102 Fax: +33 (0) 142376545