TEAC®

CD-W58E CD-RW-Laufwerk

Handbuch

Für eine reibungslose Garantieabwicklung notieren Sie sich bitte hier die Seriennummer des Laufwerks. Im Garantiefall senden Sie sie mit Ihrer Garantiekarte und einer Rechnungskopie an die nächste TEAC Niederlassung.

- Alle in diesem Druckwerk mitgeteilten Daten, Merkmale und Beschreibungen können sich jederzeit und ohne besondere Ankündigung ändern.

- Copyright © 2000, TEAC Corporation Ltd. Alle Rechte vorbehalten. Erstausgabe: Dezember 2000
- Alle enthaltenen Firmennamen und Produktbezeichnungen sind Warenzeichen der jeweiligen Inhaber. Alle Rechte vorbehalten.

INHALTSVERZEICHNIS

HINWEIS FÜR DEN ANWENDER 2

SICHERHEITSHINWEISE GEMÄSS FCC RULE PART 15 3

SICHERHEITSHINWEISE FÜR LASER-GESTÜTZTE PRODUKTE 4

1. LIEFERUMFANG 6

2. SYSTEMVORAUSETZUNGEN 7

3. VORSICHTSMASSNAHMEN BEI INSTALLATION UND BETRIEB 8

4. BEDIENELEMENTE 10
   4.1 Die Bedienelemente auf der Vorderseite 10
   4.2 Die Bedienelemente auf der Rückseite 12

5. DER ANSCHLUSS AN EINEN PC 15
   5.1 Hinweise für den mechanischen Einbau 15
   5.2 Installieren und Anschließen 15

6. DER ANSCHLUSS AN AUDIO-GERÄTE 17

7. DAS INSTALLIEREN DER TREIBER UND DER WRITER-SOFTWARE 17
   7.1 Treiberinstallation unter Windows 95/98 17
   7.2 Treiberinstallation unter Windows NT 4.0 und OS/2 18
   7.3 Kompatibilität oder Wechselwirkung mit anderen IDE-Geräten 18

8. KUNDENDIENST 18
   8.1 Garantiezeit 18
   8.2 Technischer Kundendienst (Europa) 19

9. SPEZIFIKATIONEN 20

GARANTIE 21

HINWEIS FÜR DEN ANWENDER

Dieses Produkt wurde gemäß der Vorschriften für Class B digital devices, entsprechend Part 15 der FCC Rules überprüft und abgenommen. Die damit verbundenen technischen Vorschriften sollen vor Störungen schützen. Dieses Produkt erzeugt und arbeitet mit Frequenzen in höheren Frequenzbereichen und kann bei nicht sachgemäßem Installieren und Betrieb Störungen des Radio- und Fernsehempfangs bewirken. Falls dies der Fall ist, können Sie eine oder mehrere der nachfolgend beschriebenen Maßnahmen ergreifen:

(a) Richten Sie die Antenne anders aus oder stellen Sie sie an einem anderen Ort auf.
(b) Vergrößern Sie den Abstand zwischen dem Gerät und dem Empfänger.
(c) Schließen Sie das Gerät an einer anderen Steckdose an, damit es nicht mit demselben Stromkreis verbunden ist wie der Empfänger.
(d) Setzen Sie sich mit Ihrem Fachhändler oder einem erfahrenen Radio/Fernsehtechniker in Verbindung.

WICHTIG:
Änderungen und Ergänzungen an diesem Produkt, die nicht von TEAC Corporation ausdrücklich genehmigt wurden, können zum Erlöschen der Betriebserlaubnis führen.

Um sicherzustellen, daß das Gerät keine unzulässigen Störstrahlungen abgibt, ist die Verwendung ausreichend abgeschirmter Schnittstellenkabel erforderlich.

SICHERHEITSHINWEISE GEMÄSS FCC RULE PART 15

Konformitätserklärung

Gerät:	CD-W58E
Name Hersteller:	TEAC
Verantwortlich zeichnet:	TEAC America, Inc
Adresse:	7733 Telegraph Road, Montebello, Kalifornien (USA)
Telefon:	+1 213-726-0303

Das oben genannte Gerät entspricht allen Anforderungen der FCC Rule Part 15.

Beim Betrieb sind die beiden folgenden Bedingungen zu erfüllen:

(1) Das Gerät darf keine schädlichen Interferenzen verursachen,

und

(2) das Gerät muß Interferenzen jeglicher Art verarbeiten, insbesondere solche, die zu unerwünschtem Betriebsverhalten führen können.

SICHERHEITSHINWEISE FÜR LASER-GESTÜTZTE PRODUKTE

Das CD-W58E wurde gemäß der FDA Bestimmungen “Title 21, CFR, Chapter 1, Subchapter J” , basierend auf dem Gesetz “Radiation Control for Health and Safety Act” von 1968 entwickelt und produziert. Gemäß dieser Bestimmungen ist es als Class 1 Laser Produkt klassifiziert. Es emittiert im Betrieb keine gefährliche, unsichtbare Strahlung, da die gesamte unsichtbare Laserstrahlung ausschließlich innerhalb des Schutzgehäuses auftritt.

Wichtig:
Einstellungen und Eingriffe, die nicht gemäß der in diesem Handbuch erläuterten Verfahren vorgenommen werden, können zum Freisetzen gefährlicher Laserstrahlung führen.

Wichtig:
Das unsachgemäße Öffnen des Schutzgehäuses des oben bezeichneten Geräts kann zu gesundheitlichen Schäden infolge des Einwirkens des Laserstrahls führen.

Daten der optischen Einheit

Typ:	KRS-202A
Hersteller:	SONY CORPORATION
Leistungsdaten Laser:	Kleiner als 0,1 mW (Play-Modus) sowie 32 mW (Aufzeichnungsmodus) gemessen an der Linse des Objektivs
Wellenlänge:	777 nm bis 787 nm

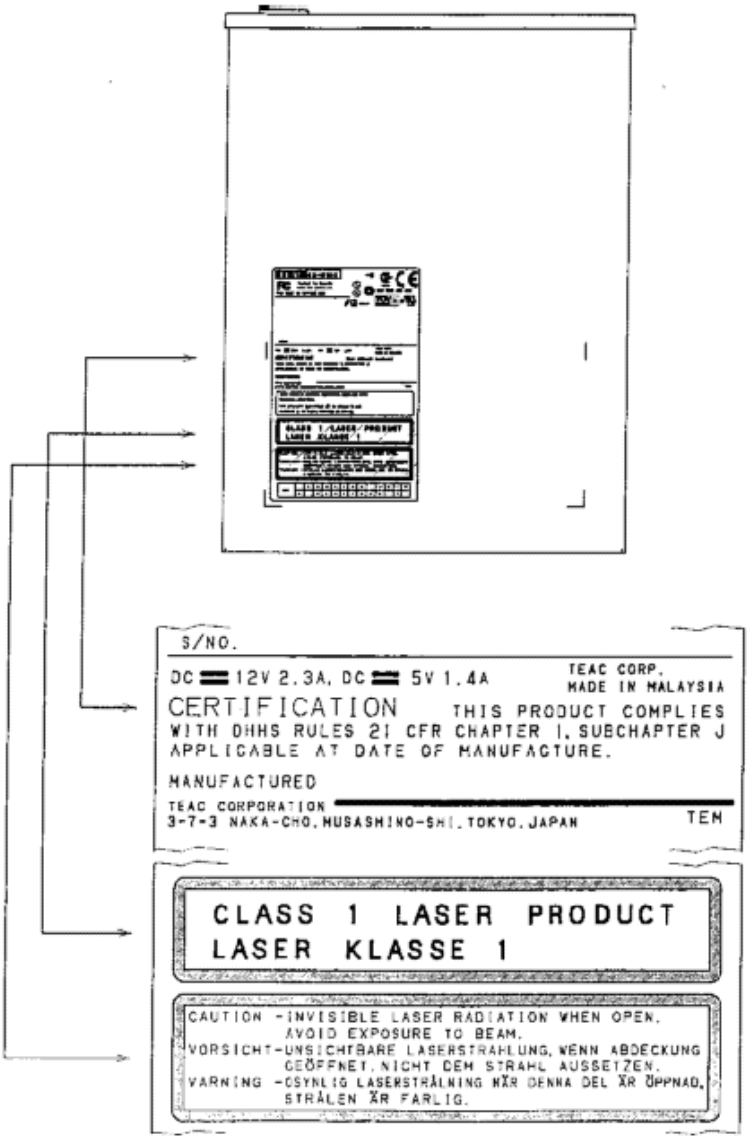

Sicherheitshinweise auf Ihrem Gerät

1. LIEFERUMFANG

Das TEAC CD-W58E ist ein modern konzipiertes Hochleistungs-CD-RW-Laufwerk mit 32facher Lesegeschwindigkeit. Es ist in der Lage, CD-R-Medien mit ein-, zwei-, vier- und achtfacher Geschwindigkeit sowie CD-RW-Medien (4X kompatibel) mit ein-, zwei- und vierfacher und CD-RW-Medien ("High Speed") mit vier- und achtfacher Geschwindigkeit mit Daten zu beschreiben.

Das Laufwerk wird mit den nachfolgend gezeigten Komponenten ausgeliefert. Überprüfen Sie bitte, ob sich alle Teile in der Verpackung befinden.

① CD-W58E Laufwerk

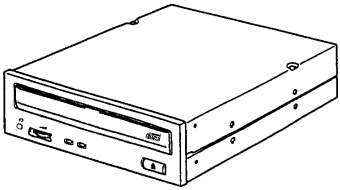

② Befestigungsschrauben (M3x5)

③ Schnittstellenkabel

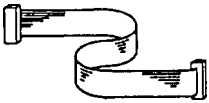

④ Audiokabel

⑤ CD-W58E Handbuch

TEAC

CD-W58E CD-RW-Laufwerk

Handbuch

⑥ CD-W58E Garantiekarte
(siehe letzte Seite)

GARANTIE

Sonstiges Zubehör: siehe Verpackungsaufdruck

Hinweis:
Die Kit-Version erkennen Sie am "K" am Ende der Laufwerksbezeichnung.

2. SYSTEMVORAUSETZUNGEN

Das TEAC CD-RW-Laufwerk unterstützt den Betrieb auf nahezu allen gängigen Hardware- und Betriebssystemplattformen (Windows 3.1x und MS-DOS werden nicht unterstützt). Zum Erreichen der maximalen Schreibgeschwindigkeit muß die eingesetzte Rechnerumgebung eine ausreichend hohe Rechenleistung besitzen, wie sie beispielsweise von einem IBM-kompatiblen Pentium PC mit mindestens 90 MHz Taktfrequenz, 16 MByte RAM oder mehr und einer Festplatte mit einer Zugriffszeit von 12 ms oder weniger bereitgestellt wird.

Wichtig:

1. Zum Betreiben des TEAC CD-RW-Laufwerks ist ein IDE(ATAPI)-Controller erforderlich. Er ist normalerweise auf der Systemplatine Ihres PCs integriert. Die zum Betrieb des CD-RW-Laufwerks benötigten Treiber erhalten Sie vom Hersteller Ihres PCs oder Sie sind Bestandteil des Standardtreiberangebots Ihres Betriebssystems.

2. Um Ihr TEAC CD-RW-Laufwerk störungsfrei zu betreiben, sollten Sie es nicht in der Nähe von abstrahlenden Wärmequellen, wie zum Beispiel von Festplatten, einbauen.

Die Auswahl der CD-R/CD-RW-Medien für Ihr TEAC CD-RW-Laufwerk

Die besten Ergebnisse und die höchste Leistung werden durch die Verwendung der beschreibbaren CD-R/CD-RW-Medien von TEAC sichergestellt. Ihr Fachhändler nennt Ihnen gerne Bezugsquellen für die CD-Rs und CD-RWs. Eine aktuelle Liste mit unterstützten Medien finden Sie unter www.teac.de/support unter "Medien".

3. VORSICHTSMASSNAHMEN BEI INSTALLATION UND BETRIEB

Installation

Vermeiden Sie Installationsorte mit

- hohen Feuchtigkeitswerten
- extrem hohen Temperaturen
- großen Temperaturschwankungen
- extremen Staubmengen
- Vibrationen und
- direkter Sonneneinstrahlung

Betrieb

Betreiben Sie das Gerät nur unter den in diesem Handbuch definierten Bedingungen. Bei Fehlverhalten des CD-RW-Laufwerks wenden Sie sich an Ihren Fachhändler oder an die nächstgelegene TEAC Niederlassung.

Wichtige Hinweise für den Betrieb des CD-RW-Laufwerks

Die in diesem Handbuch beschriebenen Vorgehensweisen stellen die Voraussetzung dafür dar, die volle Leistung des CD-RW-Laufwerks zu nutzen. Die folgenden Maßnahmen stellen die optimale Schreibqualität sicher:

(a) Gehen Sie mit Ihrem CD-RW-Medium vorsichtig um und beachten Sie unbedingt die Hinweise des jeweiligen Herstellers.

(b) Vermeiden Sie unbedingt Verschmutzungen des Mediums und der CD-Schublade.
   - Prüfen Sie, ob die CD-RW frei von Schmutz, Kratzern und Fingerabdrücken ist.
   - Prüfen Sie, ob die CD-Schublade des Laufwerks schmutzfrei ist. Ist dies nicht der Fall muß die Schublade gereinigt werden.
   - Falls die CD-RW verschmutzt ist, entfernen Sie die Verschmutzungen unbedingt gemäß der Empfehlungen des jeweiligen Herstellers. Die Oberfläche von CD-RWs ist sehr empfindlich und kann deshalb relativ leicht beschädigt werden.

(c) Vermeiden Sie Vibrationen und harte Schläge.
Achten Sie darauf, daß das CD-RW-Laufwerk während des Schreibvorgangs keinen Vibrationen oder harten Schlägen ausgesetzt ist. Beides kann zu mangelhaften Aufzeichnungen führen. Darüber hinaus kann es zu diesen Folgeschäden kommen:
- Die CD-RW wird infolge von Aufzeichnungsfehlern unbrauchbar und kann nicht mehr gelesen werden.
- Infolge einer fehlerhaften Schreibsitzung ist das weitere Hinzufügen von Aufzeichnungen nicht mehr möglich.

(d) Datenerhalt
Infolge eines defekten Mediums oder eines nicht mehr korrekt arbeitenden Laufwerks kann es dazu kommen, daß eine Schreibsitzung nicht normal beendet werden kann. Gehen Sie in einem solchen Fall folgendermaßen vor:
- Kontrollieren Sie die Brauchbarkeit der Aufzeichnung durch entsprechendes Wiedergeben der soeben erstellten Datenaufzeichnung.
- Sichern Sie die Quelldatei, die Sie gerade aufzeichneten, anderweitig, bis die Aufzeichnungsqualität gesichert bekannt ist.
- Unternehmen Sie auf keinen Fall Reparaturversuche am Laufwerk oder den Versuch, Teile auszutauschen, wenn Sie die hierfür festgelegten Vorschriften nicht einhalten können.

Pflege und Reinigung Ihres TEAC CD-RW-Laufwerks

TEAC CD-RW-Laufwerke benötigen bei normalem Betrieb keine besondere Pflege oder Reinigung. In der Regel treten Betriebsstörungen nur auf, wenn verschmutzte oder beschädigte CDs eingesetzt werden.

Wichtig:
Setzen Sie bitte keine Reinigungs-CDs ein, die mit Hilfe einer kleinen Bürste Verschmutzungen vom Laser entfernen. Versuchen Sie nicht, das Laufwerksinnere mit Druckluft zu reinigen. Verwenden Sie keine Linsenreiniger, die mit einer Reinigungsflüssigkeit arbeiten. In all diesen Fällen können Schäden an Ihrem TEAC CD-RW-Laufwerk entstehen.

4. BEDIENELEMENTE

4.1 Die Bedienelemente auf der Vorderseite

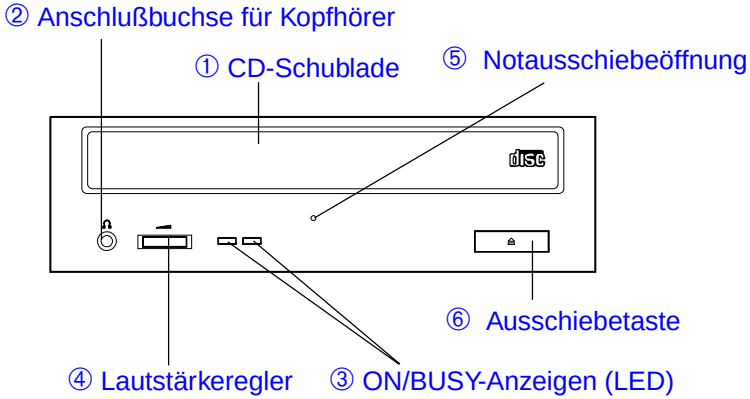

① CD-Schublade
Legen Sie CDs mit dem Aufdruck nach oben in die Schublade ein.

Hinweis:
Bitte beachten Sie, daß die CD so eingelegt wird, daß sie von den Haltezapfen an der Rückseite der CD-Schublade und der federnden Haltelasche an der Vorderseite der Schublade gehalten wird. Dies ist insbesondere für den Betrieb in vertikalen Einbaulagen wichtig, weil dadurch das Herausfallen der CD verhindert wird.
Wird in der horizontalen Position eine CD mit 8 cm Durchmesser verwendet, muß sie in die dafür vorgesehene Vertiefung eingelegt werden. Die Verwendung von 8 cm CDs in der Vertikalen ist nicht möglich.

② Anschlußbuchse für Kopfhörer (ø 3,5mm)
Anschlußmöglichkeit für Stereokopfhörer oder externe Lautsprecher.
Die Buchse ist für die Verwendung eines Stereoklinkensteckers mit einem Durchmesser von 3,5 mm ausgelegt.

③ ON/BUSY-Anzeigen (LED)
Die Anzeige leuchtet während des Suchens, des Abspielens, des Lesens und Schreibens von Daten auf. Die Status-LEDs zeigen die in der folgenden Tabelle beschriebenen Betriebszustände an:

Betriebszustand	linke LED	rechte LED
Medium wird beim System angemeldet	LED leuchtet nicht	LED blinkt grün (0,25 s Intervall)
Laufwerksschublade fährt heraus	LED leuchtet nicht	LED blinkt grün (0,25 s Intervall)
Während des Schreibens	LED blinkt grün (1,5 s Intervall)	LED leuchtet nicht
Im Audio-Play-Modus	LED leuchet nicht	LED blinkt grün (1,5 s Intervall)
Während des Suchens und Datenübertragens	LED leuchtet nicht	LED leuchtet grün
Beim Hochlaufen	LED leuchtet nicht	LED blinkt grün (0,5 s Intervall)
Selbstdiagnosefehler/ Fehler beim Start	LED leuchtet nicht	LED blinkt grün (0,25 s Intervall)

④ Lautstärkeregler
Dient zum Einstellen der Lautstärke an der Kopfhörerbuchse bei Audiowiedergabe.

⑤ Notausschiebeöffnung
Bei ausgeschalteter Versorgungsspannung ist die Ausschiebetaste nicht funktionsfähig. Soll die CD-Schublade geöffnet werden, kann dies mit Hilfe eines dünnen, zylindrischen Werkzeugs (Durchmesser kleiner 1,2 mm) geschehen. Diese Art des Öffnens sollte ausschließlich dann verwendet werden, wenn das Gerät ausgeschaltet ist und die ON/BUSY-Anzeige nicht aufleuchtet!

⑥ Ausschiebetaste
Mit dieser Taste wird die CD-Schublade geöffnet und geschlossen.

4.2 Die Bedienelemente auf der Rückseite

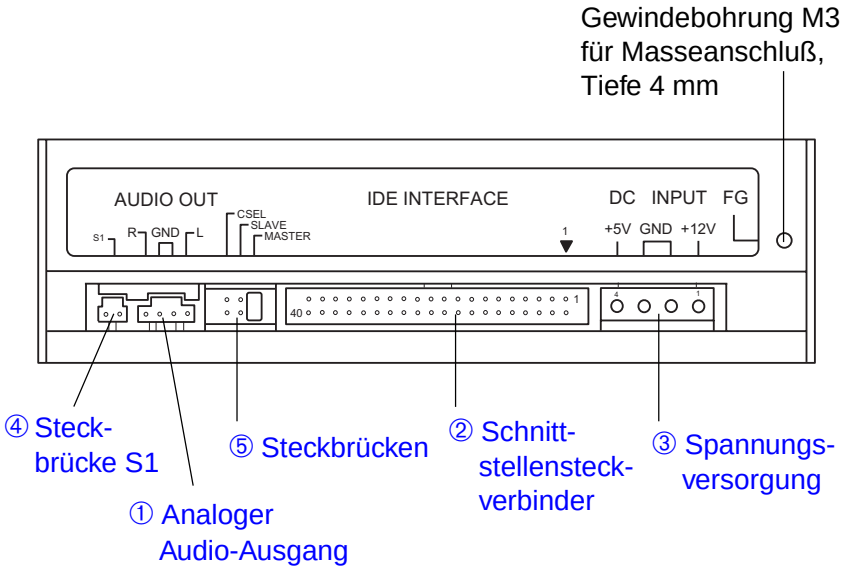

① Analoger Audio-Ausgang
An diesem Steckverbinder erhalten Sie ein Stereo-Audio-Signal. Werden externe Lautsprecher betrieben, verbinden Sie diesen Steckverbinder mit Hilfe entsprechender Audio-Kabel mit dem Eingang Ihrer Sound- bzw. Ihrer Schnittstellenkarte.

Hinweis:
Verwenden Sie als Steckverbinder: Molex 53103-0450 oder ähnlich.

Anschlußpin	Audio-Signal
1	Linker Kanal Signal
2	Masse
3	Masse
4	Rechter Kanal Signal

② Schnittstellensteckverbinder
Verbinden Sie das TEAC CD-W58E CD-RW-Laufwerk mit Hilfe eines 40poligen Flachbandkabels mit dem Controller. Als kabelseitiger Steckverbinder eignet sich ein 5320-40AGS1 von Molex oder ein entsprechendes Äquivalent.

③ Spannungsversorgung
Stecker für die +5V und +12V Versorgungsspannungen:
Steckverbindergehäuse (kabelseitig): 8981-4P Molex
Anschlußstifte (kabelseitig): 8980-3L Molex

Energieverbrauch:

	12 V	**5 V**
Standby	10 mA	300 mA
Read	1,0 A	1,4 A
Start	1,7 A	1,2 A
Seek	2,3 A	1,4 A
Write	500 mA	900 mA

Steckerbelegung Stromversorgung

Pinnummer	Spannung
1	+12 V
2	0 V
3	0 V
4	+5 V

④ Steckbrücke (S1)
Die Steckbrücke S1 ist werksseitig reserviert und sollte keinesfalls gesetzt werden.

⑤ Steckbrücken CSEL Bypass (S2), Slave (S3), Master (S4)
Die Steckbrücken sind werksseitig gemäß der nachfolgenden Darstellung gesetzt:

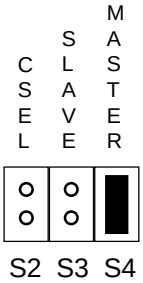

Das TEAC CD-W58E kann in den Betriebsarten Single, Master oder Slave arbeiten. Bei nicht gesetztem S2 wird der Arbeitsmodus von S3 und S4 unabhängig von CSEL bestimmt. Das Signal CSEL wird durch Setzen von S2 ausgewertet. Die Modi Master/Slave werden dann unabhängig von S3 und S4 durch CSEL bestimmt.

Wichtig:
Vor dem Setzen der Steckbrücken muß das TEAC CD-W58E unbedingt ausgeschaltet werden.

S2	S3	S4	Bemerkungen
X	–	–	**CSEL**. Das Master- bzw das Slave-Laufwerk werden mit Hilfe von CSEL zugeordnet.
–	X	–	**Slave**
–	–	X	**Master**

Bemerkungen: X: Steckbrücke gesetzt
–: Steckbrücke nicht gesetzt

5. DER ANSCHLUSS AN EINEN PC

5.1 Hinweise für den mechanischen Einbau

Drei Einbaurichtungen sind möglich: Horizontaler Einbau mit der Ausschiebetaste auf der rechten Seite, sowie vertikaler Einbau in beiden möglichen Richtungen. Die Einbaulage darf nicht mehr als 10 Grad aus der Horizontalen bzw. aus der Vertikalen abweichen.

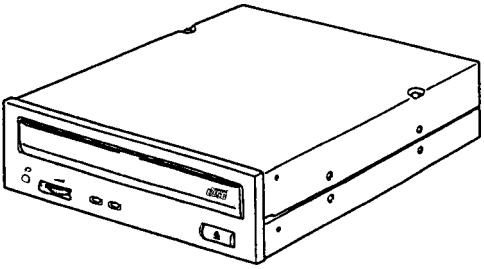

Hinweis:
Bitte verwenden Sie für den Einbau die seitlich, bzw. auf der Unterseite angebrachten Gewindelöcher.

5.2 Installieren und Anschließen

(1) Schalten Sie Ihren Rechner aus, entfernen Sie die Abdeckung von einem freien 13,3cm/5,25"-Einbauschacht und schrauben Sie dort das TEAC CD-W58E CD-RW-Laufwerk fest.

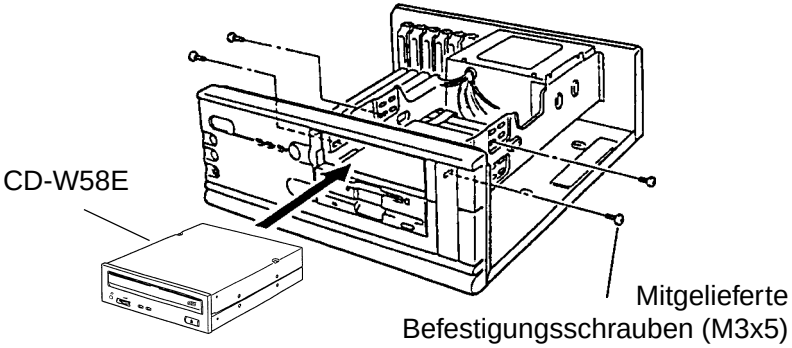

Falls für den Einbau Montageschienen erforderlich sind, sprechen Sie mit Ihrem Händler oder dem Hersteller Ihres Rechners.

Hinweis:
Bitte verwenden Sie die mitgelieferten Schrauben. Werden Schrauben mit größerer Länge verwendet, kann es zu Schäden an Ihrem TEAC CD-W58E CD-RW-Laufwerk kommen. Bitte achten Sie auch darauf, daß die Jumper für Master oder Slave richtig gesetzt sind.

(2) Schließen Sie das Stromversorgungskabel, das Schnittstellenkabel der IDE-Schnittstellenkarte und das Audiokabel entsprechend an Ihr TEAC CD-W58E CD-RW-Laufwerk an.

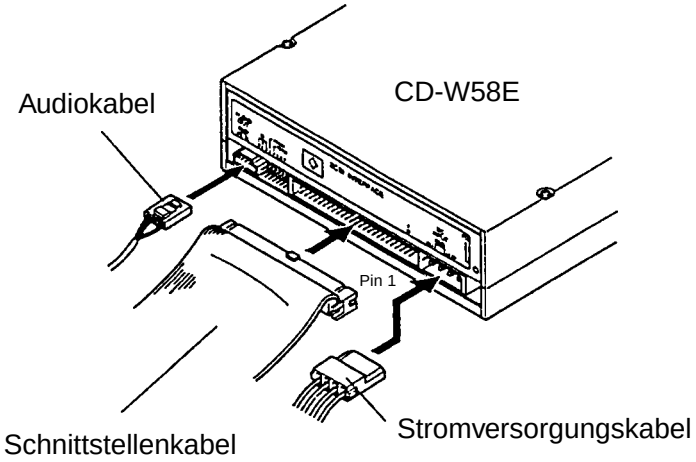

Hinweis:
Die Gehäuse der Steckverbinder sind normalerweise codiert. Stellen Sie aber dennoch sicher, daß die Lage des Pins 1 der Kabel jeweils mit der der Steckverbinder übereinstimmt.

6. DER ANSCHLUSS AN AUDIO-GERÄTE

Das TEAC CD-W58E gibt das LINE OUT Audio-Signal über die Kopfhörerbuchse ab. Alternativ dazu können Audiogeräte auch mit Hilfe des auf der Rückseite befindlichen Audio-Steckverbinders angeschlossen werden.

7. DAS INSTALLIEREN DER TREIBER UND DER WRITER-SOFTWARE

Als generelle Voraussetzung für das Installieren der Treiber und der Writer-Software muß die zuvor beschriebene Hardware-Installation vollständig durchlaufen worden sein. Softwareseitig wird das TEAC CD-W58E CD-RW-Laufwerk zunächst mit der reinen Lesefunktionalität installiert, wie dies von einem herkömmlichen CD-ROM-Laufwerk her bekannt ist. Steht die Lesefunktionalität zur Verfügung, besteht der nächste Installationsschritt darin, von der CD mit der Writer-Software aus die Schreibfunktionalität mit Hilfe des entsprechenden Programms einzurichten. Detaillierte Informationen dazu finden Sie im Handbuch zu Ihrer Writer-Software.

7.1 Treiberinstallation unter Windows 95/98

Entsprechend der Plug-and-Play-Konventionen wird das CD-RW-Laufwerk beim Einschalten als herkömmliches CD-ROM-Laufwerk erkannt. Dazu muß es zuvor korrekt installiert worden sein. Nach dem Einschalten des Rechners führt Windows 95/98 die Installation des erforderlichen Treibers automatisch durch.

Wichtig:
Installieren Sie für Windows 95/98 keine weiteren zusätzlichen Treiber.

7.2 Treiberinstallation unter Windows NT 4.0 und OS/2

Nach erfolgter Hardware-Installation wird die Lesefunktionalität des TEAC CD-W58E CD-RW-Laufwerks mit Hilfe der mit dem Betriebssystem gelieferten Standard-IDE/ATAPI-Treiber bereitgestellt. Die Treiber werden mit Hilfe der Systemsteuerung aktiviert. Näheres hierzu finden Sie im Handbuch zu Ihrem Betriebssystem.

7.3 Kompatibilität oder Wechselwirkung mit anderen IDE-Geräten

Sollte es zu Problemen kommen, wenn am gleichen IDE-Port andere Laufwerke angeschlossen sind (vor allem IDE-Changer, Phase Change Drive, IOMEGA und ähnliche), dann muß das CD-W58E allein als Master angeschlossen werden.

8. KUNDENDIENST

Falls das TEAC CD-W58E unter den in diesem Handbuch beschrieben Bedingungen nicht einwandfrei arbeitet, sprechen Sie bitte mit dem Fachhändler, von dem Sie das Gerät bezogen haben oder wenden Sie sich an die Ihnen nächstgelegene Vertriebsniederlassung.

8.1 Garantiezeit

Die Garantiezeit beträgt ein Jahr nach dem Kaufdatum. Alle Fehler, die sich aus der Konstruktion und/oder der Fertigung des Geräts ergeben, werden innerhalb dies Garantiejahres kostenfrei repariert. Detailinformationen zu den Garantiebestimmungen finden Sie auf der Garantiekarte.

8.2 Technischer Kundendienst (Europa)

TEAC Deutschland GmbH, DSPD (Deutschland)
Technischer Kundendienst Tel: +49 (0) 180 5 999588 (DM 0,24/min)

Mo-Fr von 8:00 – 20:00
Sa von 10:00 – 16:00

Technischer Kundendienst Fax: +49 (0) 611 7158 666
Online RMA: http://www.teac.de/RMA
Internet: http://www.teac.de/support

TEAC UK LIMITED, DSPD (Großbritannien)
Technischer Kundendienst Freecall: 08000853704 (nur in Großbritannien)

Mo-Fr von 8:00 – 20:00
Sa von 10:00 – 16:00

Technischer Kundendienst Fax: +49 (0) 611 7158 666
Online RMA: http://www.teac.de/RMA
Internet: http://www.teac.de/support

TEAC FRANCE S.A. (Frankreich)
Technischer Kundendienst Tel: +33 (0) 1 55 59 01 55

Mo-Fr von 9:00 – 16:00

Technischer Kundendienst Fax: +33 (0) 1 55 59 01 56
Online RMA: http://www.teac.de/RMA
Internet: http://www.teac.de/support
E-Mail-Kontakt: Support@teac.fr

TEAC Service Centre Poland
Ul. Osiedlowa 31
68-114 Tomaszowo
Technischer Kundendienst Tel: +48 (0) 68 3606300

Mo-Fr von 9:00 – 16:00

Technischer Kundendienst Fax: +48 (0) 68 3606309
Online RMA: http://www.teac.de/RMA
Internet: http://www.teac.de/support
E-Mail-Kontakt: support_pl@ja.teac.de

9. SPEZIFIKATIONEN

1.	CD	
	Verwendbare CDs	CD-ROM Mode-1/650 MB/700 MB (32 X CAV) CD-DA/74 min/79 min (20 X CAV (DAE)) CD-ROM XA Mode-2 (Form-1)/650 MB/700 MB (32 X CAV) CD-ROM XA Mode-2 (Form-2)/738 MB/795 MB (20 X CAV) CD-RW (8 X CLV) Photo-CD (Multisession), CD-I, Video CD, CD PLUS
	Beschreibbare CDs	12 cm CD-R /CD-RW Die besten Ergebnisse und die höchste Leistung werden durch die Verwendung der beschreibbaren CD-R/CD-RW-Medien von TEAC sichergestellt. Ihr Fachhändler nennt Ihnen gerne Bezugsquellen für die CD-Rs/CD-RWs. Eine aktuelle Liste mit unterstützten Medien finden Sie unter www.teac.de/support unter "Medien".
	CD-Durchmesser	12 cm, 8 cm
	Aufzeichnungsverfahren	Disk at once, Track at once, Session at once, Packet write
	Umdrehungszahl (32 X CAV)	ca. 6.850 upm
2.	Leistungsdaten	
	Datenübertragungsrate (asynchrone Übertragung)	Dauerzugriff: 4,8 MB/s max. (äußerste Spuren) 3,7 MB/s (Durchschnittsrate) Programm I/O: 16,6 MB/s max. (Standard: PIO Mode-4) Burst DMA: 16,6 MB/s max. (Standard: MW DMA Mode-2)
	Zugriffszeit	80 ms typisch (pseudo-zufälliger Zugriff) entsprechend TEAC Standard
	Hochlaufzeit ab Einschaltzeitpunkt	11 s oder weniger (Durchschnitt) (mit Ausnahme von Multisession-Photo-CDs), entsprechend TEAC Standard
	Datenpufferkapazität	2 MB
3.	Datenlesefehlerrate	Block/10^{12} Bits (Mode-1 und Mode-2, Form-1) Block/10^{9} Bits (Mode-2, Form-2 und CD-DA)
4.	Frontplatte	
	Taste	automatisches Öffnen/Schließen
	Anzeige (LED)	grün (linke LED), grün (rechte LED)
	Kopfhörerausgang	Stereo Klinkenbuchse (ø 3,5 mm) 0,65±0,3V 32 Ohm
	Lautstärkeregler	Einstellregler
5.	Rückseite	
	Stromversorgung	+5V, +12V
	Schnittstelle	IDE (ATAPI)
	Audioausgangsspannung	Line out 0,78±0,3V 47 kOhm
	Steckbrücke	über Steckbrücken konfigurierbar (Master)
6.	Betriebsbedingungen	
	Betrieb	Temperatur 5 bis 45 °C,Feuchte 20 bis 80 % (nicht kondensierend)
	Lager	Temperatur -30 bis 60 °C, Feuchte 10 bis 80 % (nicht kondensierend)
7.	Abmessungen/Gewicht	
	Abmessungen (BxHxT)	146 x 42 x 192 mm
	Gewicht	1.200 g
8.	Sicherheitsnormen	UL, CSA, TÜV, CE
9.	Zuverlässigkeit	
	MTBF	100.000 POH

GARANTIE

Modell CD-W58E Seriennr. _____

Name des Eigentümers _____

Adresse _____

Name des Händlers _____ Kaufdatum _____

Adresse des Händlers _____

Dauer der Gewährleistung

TEAC Corporation, nachfolgend TEAC genannt, gewährt dem Erstkäufer für dieses Produkt ab dem Datum des Kaufs ein (1) Jahr Garantie bezüglich jedes etwaigen Defekts an Material und Herstellung. Gemäß der nachstehenden Bedingungen wird das betreffende TEAC Produkt von den autorisierten TEAC Servicestellen, den autorisierten Facheinzelhändlern oder den autorisierten Servicestellen der Facheinzelhändler ohne Berechnung von Material- und Arbeitskosten repariert. Die Servicestelle entscheidet, ob das Gerät als ganzes oder nur die defekten Teile ausgetauscht werden. Die TEAC Tochtergesellschaften, die autorisierten TEAC Servicestellen und die autorisierten Servicestellen der Facheinzelhändler übernehmen die Garantieleistung in den anderen EG- und EFTA-Mitgliedsstaaten im Rahmen der in dieser Garantie definierten Bestimmungen.

Gewährleistungsumfang

Soweit dies nachfolgend nicht ausgeschlossen wird, umfaßt die Gewährleistung alle etwaigen Defekte an Material und Herstellung. Folgendes ist aus dem Gewährleistungsumfang ausdrücklich ausgeschlossen:

1. Schäden am Gehäuse.
2. Geräte, die verändert wurden oder deren Seriennummern verfälscht, verändert oder entfernt wurden.

3. Schäden oder Fehlfunktionen, die auf folgendes zurückzuführen sind:
   (a) Höhere Gewalt, fehlerhafter und/oder nicht bestimmungsgemäßer Gebrauch,
   (b) Gebrauch, der nicht den im Handbuch angegebenen Verfahrensweisen entspricht,
   (c) Transportschäden jedweder Art. Für Transportschäden haftet das Frachtunternehmen. (Alle mit dem Transport verbundenen expliziten und impliziten Risiken sind nicht Bestandteil der Haftung von TEAC.)
   (d) unsachgemäß ausgeführte Reparaturen oder Reparaturversuche durch nicht von TEAC autorisierte Personen und/oder Unternehmen,
   (e) alle Schäden, die nicht unmittelbar als Produktdefekt anzusehen sind, insbesondere Schäden, die durch unsachgemäßen Gebrauch seitens des Anwenders wie beispielsweise unzureichende Kühlluftzufuhr entstanden sind,
   (f) Schäden durch unsachgemäßes Anwenden der Software,
   (g) regelmäßige Inspektionen,
   (h) Wartung bzw. Reparatur von Teilen infolge normalen, betriebsbedingtem Verschleiß,
   (i) Anpassung an national unterschiedliche technische oder sicherheitsrelevante Anforderungen, wenn das Produkt nicht in dem Land eingesetzt wird, für das es ursprünglich konzipiert und hergestellt worden ist.

Wer kann die Gewährleistung in Anspruch nehmen
Gewährleistungsansprüche können ausschließlich vom Ersterwerber des Produkts in Anspruch genommen werden.

Welche Kosten werden übernommen
TEAC übernimmt die Kosten für die im Rahmen einer Garantiereparatur anfallende Arbeitszeit und die Materialien, die im Rahmen dieser Gewährleistungsbestimmungen definiert sind. Frachtkosten und Versandversicherung werden im folgenden Abschnitt diskutiert.

Gewährleistungsabwicklung

1. Falls Ihr Gerät innerhalb der Garantiezeit Service benötigt, wenden Sie sich bitte an Ihren für dieses Produkt autorisierten Fachhändler. Falls Sie in Ihrer Nähe keinen Fachhändler finden, nehmen Sie bitte mit der TEAC Niederlassung Kontakt auf.

2. Ihr Fachhändler teilt Ihnen Namen und Adresse der nächstgelegenen autorisierten Servicestation mit.
   Schicken Sie das Produkt oder die als defekt vermuteten Teile spesenfrei (Fracht- und Versicherungskosten müssen von Ihnen bezahlt werden) an die Servicestation. Fügen Sie bitte eine Kopie des Kaufbelegs bei und füllen Sie die Garantiekarte vollständig aus (mit Angabe der Seriennummer des Geräts). TEAC behält sich vor, Garantieleistungen abzulehnen, falls Garantiekarte und Kaufnachweis nicht im Sinne der vorliegenden Bestimmungen vorgelegt werden. Falls die erforderlichen Reparaturen von den Gewährleistungsbestimmungen abgedeckt sind und das Produkt zur nächstgelegenen Servicestation geschickt wurde, werden die Kosten für Rückfracht und Versicherung freigemacht.
   Bitte schicken Sie das Gerät nicht ohne unsere ausdrückliche Zustimmung direkt an TEAC (siehe auch Rücksendeformular).

Einschränkungen der Gewährleistung und Ausschluß implizierter Ansprüche

Soweit dies nicht dem jeweils gültigen national anwendbaren Recht widerspricht, sind folgende Ansprüche ausgeschlossen:

1. TEAC begrenzt seine Leistungspflicht aus der Gewährleistung ausschließlich auf Reparatur oder Ersatz nach freier Wahl von TEAC sowie der autorisierten Servicestellen, der autorisierten Facheinzelhändler und deren autorisierten Servicestellen. Weitergehende Ansprüche sind in vollem Umfang ausgeschlossen. TEAC übernimmt keine Haftung für Schäden an anderen Gegenständen realer oder virtueller Natur, insbesondere an Software und/oder Datenbeständen, die durch Defekte in TEAC Produkten verursacht wurden. Weiterhin sind alle Ansprüche aus Mangel an Benutzbarkeit, entgangenem Umsatz und/oder Gewinn sowie alle anderen impliziten und expliziten Haftungen ausdrücklich ausgeschlossen.

2. Alle impliziten Gewährleistungsansprüche und Vorbehalte, einschließlich solcher, aber nicht beschränkt auf diese, wie die Vermarktbarkeit und/oder die Gebrauchsfähigkeit für einen bestimmten Zweck, werden hiermit explizit ausgeschlossen.

Diese Garantiebestimmungen berühren das national festgelegte Verbraucherrecht nicht.

TEAC Deutschland GmbH, DSPD:
Bahnstraße 12, 65205 Wiesbaden-Erbenheim, Deutschland
Tel: +49 (0) 611 71580 Fax: +49 (0) 611 7158392
Internet: www.teac.de

TEAC UK LIMITED DATA STORAGE PRODUCTS DIVISION:
5 Marlin House, Marlin Meadow, Croxely Business Park,
Watford, Hertfordshire, WD18 8TE, Großbritannien
Tel: +44 (1) 923 225235 Fax: +44 (1) 0923 236290

TEAC FRANCE S.A.
17 rue Alexis de Tocqueville, CE 005,
92182 ANTONY CEDEX, Frankreich
Tel:+33 (0) 142370102 Fax: +33 (0) 142376545

GARANTIE

Modell	Seriennummer
CD-W58E	

Name des Eigentümers _____

Adresse _____

Name des Händlers _____ Kaufdatum _____

Adresse des Händlers _____

Dauer der Gewährleistung
TEAC Corporation, nachfolgend TEAC genannt, gewährt dem Erstkäufer für dieses Produkt ab dem Datum des Kaufs ein (1) Jahr Garantie bezüglich jedes etwaigen Defekts an Material und Herstellung. Gemäß der nachstehenden Bedingungen wird das betreffende TEAC Produkt von den autorisierten TEAC Servicestellen, den autorisierten Facheinzelhändlern oder den autorisierten Servicestellen der Facheinzelhändler ohne Berechnung von Material- und Arbeitskosten repariert. Die Servicestelle entscheidet, ob das Gerät als ganzes oder nur die defekten Teile ausgetauscht werden. Die TEAC Tochtergesellschaften, die autorisierten TEAC Servicestellen und die autorisierten Servicestellen der Facheinzelhändler übernehmen die Garantieleistung in den anderen EG- und EFTA-Mitgliedsstaaten im Rahmen der in dieser Garantie definierten Bestimmungen.

Gewährleistungsumfang
Soweit dies nachfolgend nicht ausgeschlossen wird, umfaßt die Gewährleistung alle etwaigen Defekte an Material und Herstellung. Folgendes ist aus dem Gewährleistungsumfang ausdrücklich ausgeschlossen:

1. Schäden am Gehäuse.
2. Geräte, die verändert wurden oder deren Seriennummern verfälscht, verändert oder entfernt wurden.
3. Schäden oder Fehlfunktionen, die auf folgendes zurückzuführen sind:
   (a) Höhere Gewalt, fehlerhafter und/oder nicht bestimmungsgemäßer Gebrauch,
   (b) Gebrauch, der nicht den im Handbuch angegebenen Verfahrensweisen entspricht,
   (c) Transportschäden jedweder Art. Für Transportschäden haftet das Frachtunternehmen. (Alle mit dem Transport verbundenen expliziten und impliziten Risiken sind nicht Bestandteil der Haftung von TEAC.)
   (d) unsachgemäß ausgeführte Reparaturen oder Reparaturversuche durch nicht von TEAC autorisierte Personen und/oder Unternehmen,
   (e) alle Schäden, die nicht unmittelbar als Produktdefekt anzusehen sind, insbesondere Schäden, die durch unsachgemäßen Gebrauch seitens des Anwenders wie beispielsweise unzureichende Kühlluftzufuhr entstanden sind,
   (f) Schäden durch unsachgemäßes Anwenden der Software,
   (g) regelmäßige Inspektionen,
   (h) Wartung bzw. Reparatur von Teilen infolge normalen, betriebsbedingtem Verschleiß,
   (i) Anpassung an national unterschiedliche technische oder sicherheitsrelevante Anforderungen, wenn das Produkt nicht in dem Land eingesetzt wird, für das es ursprünglich konzipiert und hergestellt worden ist.

Wer kann die Gewährleistung in Anspruch nehmen
Gewährleistungsansprüche können ausschließlich vom Ersterwerber des Produkts in Anspruch genommen werden.

Welche Kosten werden übernommen
TEAC übernimmt die Kosten für die im Rahmen einer Garantiereparatur anfallende Arbeitszeit und die Materialien, die im Rahmen dieser Gewährleistungsbestimmungen definiert sind. Frachtkosten und Versandversicherung werden im folgenden Abschnitt diskutiert.

Gewährleistungsabwicklung

1. Falls Ihr Gerät innerhalb der Garantiezeit Service benötigt, wenden Sie sich bitte an Ihren für dieses Produkt autorisierten Fachhändler. Falls Sie in Ihrer Nähe keinen Fachhändler finden, nehmen Sie bitte mit der TEAC Niederlassung Kontakt auf.
2. Ihr Fachhändler teilt Ihnen Namen und Adresse der nächstgelegenen autorisierten Servicestation mit.
   Schicken Sie das Produkt oder die als defekt vermuteten Teile spesenfrei (Fracht- und Versicherungskosten müssen von Ihnen bezahlt werden) an die Servicestation. Fügen Sie bitte eine Kopie des Kaufbelegs bei und füllen Sie die Garantiekarte vollständig aus (mit Angabe der Seriennummer des Geräts). TEAC behält sich vor, Garantieleistungen abzulehnen, falls Garantiekarte und Kaufnachweis nicht im Sinne der vorliegenden Bestimmungen vorgelegt werden. Falls die erforderlichen Reparaturen von den Gewährleistungsbestimmungen abgedeckt sind und das Produkt zur nächstgelegenen Servicestation geschickt wurde, werden die Kosten für Rückfracht und Versicherung freigemacht. **Bitte schicken Sie das Gerät nicht ohne unsere ausdrückliche Zustimmung direkt an TEAC (siehe auch Rücksendeformular).**

Einschränkungen der Gewährleistung und Ausschluß implizierter Ansprüche
Soweit dies nicht dem jeweils gültigen national anwendbaren Recht widerspricht, sind folgende Ansprüche ausgeschlossen:

1. TEAC begrenzt seine Leistungspflicht aus der Gewährleistung ausschließlich auf Reparatur oder Ersatz nach freier Wahl von TEAC sowie der autorisierten Servicestellen, der autorisierten Facheinzelhändler und deren autorisierten Servicestellen. Weitergehende Ansprüche sind in vollem Umfang ausgeschlossen. TEAC übernimmt keine Haftung für Schäden an anderen Gegenständen realer oder virtueller Natur, insbesondere an Software und/oder Datenbeständen, die durch Defekte in TEAC Produkten verursacht wurden. Weiterhin sind alle Ansprüche aus Mangel an Benutzbarkeit, entgangenem Umsatz und/oder Gewinn sowie alle anderen impliziten und expliziten Haftungen ausdrücklich ausgeschlossen.
2. Alle impliziten Gewährleistungsansprüche und Vorbehalte, einschließlich solcher, aber nicht beschränkt auf diese, wie die Vermarktbarkeit und/oder die Gebrauchsfähigkeit für einen bestimmten Zweck, werden hiermit explizit ausgeschlossen.

Diese Garantiebestimmungen berühren das national festgelegte Verbraucherrecht nicht.

TEAC Deutschland GmbH
DSPD
Bahnstraße 12

65205 Wiesbaden-Erbenheim

Germany

TEAC Deutschland GmbH, DSPD:
Bahnstraße 12, 65205 Wiesbaden-Erbenheim, Germany
Tel: +49 (0) 611 71580 Fax: +49 (0) 611 7158392
Internet: www.teac.de

TEAC UK LIMITED DATA STORAGE PRODUCTS DIVISION:
5 Marlin House, Marlin Meadow, Croxely Business Park,
Watford, Hertfordshire, WD18 8TE, U. K.
Tel: +44 (1) 923 225235 Fax: +44 (1) 923 236290

TEAC FRANCE S.A.
17 rue Alexis de Tocqueville, CE 005, 92182 ANTONY CEDEX, France
Tel: +33 (0) 142370102 Fax: +33 (0) 142376545